CONFEZIONATRICE AUTOMATICA BSV-134



CONFEZIONATRICE AUTOMATICA DI VERT-BAG mod. BSV-134
Adatta all'utilizzo di materiale da confezionamento denominato VERT-BAG rete/film in un unico rotolo; e QUICK-BAG rete separata in rotolo-film separati in rotoli. Nella versione standard è provvista di un tubo da 180mm. Sia con VERT-BAG che con QUICK-BAG può lavorare a sfilo libero o a stampa centrata (passo stampa). Chiusura della confezione mediante termosaldatura.
Peso delle confezioni da 0,5 a 5Kg. – Kit tubi da diametro 114mm a 240mm. Stampanti di etichette adesive o termotransfer.

AUTOMATIC VERT-BAG PACKAGING MACHINE mod. BSV-134
Suitable for using net/film VERT-BAG type packaging material in a single roll; and QUICK-BAG net separated in rolls-film separated in rolls. In standard version features a 180 mm tube. With both VERT-BAG and QUICK-BAG can work with free pickup or centred print (print pace). Heat-seal closed pack.
Weight of packs between 0,5 and 5 kg. – 114 mm to 240 mm diameter tube kit. Adhesive or heat transfer label printer

CONDITIONNEUSE AUTOMATIQUE DE VERT-BAG mod. BSV-134
Indiquée pour l'utilisation de matériel de conditionnement dénommé VERT-BAG filet/film en une seule bobine; et QUICK-BAG filet séparé en bobine-films séparés en bobines. La version standard est dotée d'un tube de 180 mm. Elle peut fonctionner, tant avec VERT-BAG qu'avec QUICK-BAG, suivant des paramètres d'impression libres prédéfinis ou à impression centrée (pas d'impression). Fermeture de l'emballage par thermoscellement.
Poids des emballages de 0,5 à 5 kg – Kit de tubes de 114 mm à 240 mm de diamètre. Imprimantes d'étiquettes adhésives ou à transfert thermique.

AUTOMATISCHE VERPACKUNGSMASCHINE FÜR VERT-BAG UND QUICK-BAG (CARRY-FRESH) mod. BSV-134
Für den Einsatz von VERT-BAG -Material, Netz/Folienkombination auf einer Rolle und QUICK-BAG (Carry-Fresh), Netz und Folien auf separaten Rollen. Die Standardversion ist mit einem Formatrohr von 180 mm ausgerüstet. Sowohl mit VERT-BAG, als auch mit QUICK-BAG kann die Maschine mit rapportgesteuertem oder zentriertem Druck (von Druckabschnitt zu Druckabschnitt) arbeiten. Verschluss der Verpackung mittels Schweißung.
Packungsgewicht 0,5 bis 5 kg. – Satz mit Rohren von 114 mm bis 240 mm Durchmesser. Drucker für Klebetiketten oder Thermotransferdruck

EMPAQUETADORA AUTOMÁTICA DE VERT-BAG mod. BSV-134
Apta para utilizar el material de empaquetado denominado VERT-BAG (malla/película en el mismo rollo) y QUICK-BAG (malla separada en rollo – películas separadas en rollos). La versión estándar está provista de un tubo de 180 mm. Tanto con VERT-BAG como con QUICK-BAG puede trabajar por extracción libre o impresión centrada (paso impresión). Cierre del paquete mediante termosoldado.
Peso de los paquetes: de 0,5 a 5 Kg. – Kit tubos de 114 mm a 240 mm de diámetro. Impresoras de etiquetas adhesivas o termotransfer.

DATI TECNICI/TECHNICAL DATA

PRODUZIONE OUTPUT PRODUCTION LEISTUNG PRODUCCIÓN	depending on the weight of the packs: 2 kg. pack 28 - 34 packs/minute approx. 3 kg. pack 26 - 30 packs/minute approx. 5 kg. pack 16 - 20 packs/minute approx.
POTENZA ELETTRICA INSTALLATA INSTALLED POWER PUISSANCE ELECTRIQUE INSTALLÉE ANSCHLUSSWERT ELEKTR POTENCIA ELÉCTRICA INSTALADA	6 kW · 50 Hz · 400 V
CONSUMO ARIA AIR CONSUMPTION CONSOMMATION D'AIR LUFTVERBRAUCH CONSUMO DE AIRE	700 Nl/min · 6 bar

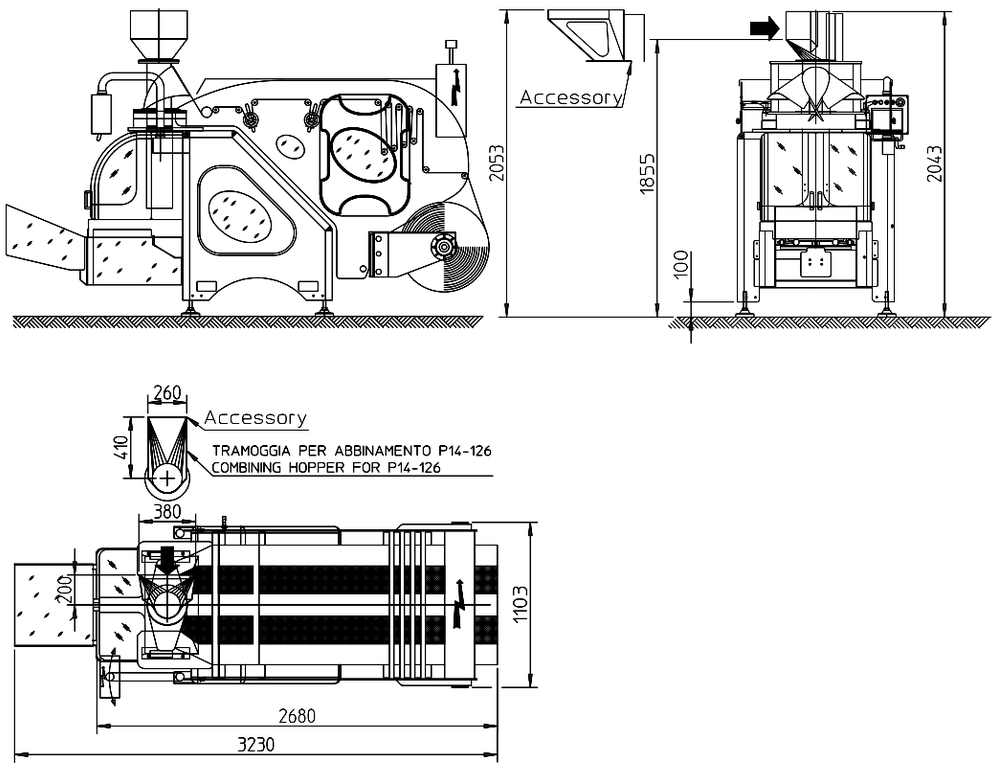

CONFEZIONATRICE AUTOMATICA BSV-134

AGENTE DI ZONA / LOCAL DEALER

SORMA SpA
Via Delle Mele, 65 - 47522 Cesena (FC) ITALY
Tel. (+39) 0547.41.86.11 - Fax (+39) 0547.41.86.29
sorma@sormaitalia.com - www.sormaitalia.com